SMLOUVA O DÍLO
č. ÚP 35 Pec pod Sněžkou

uzavřená podle § 2586 a násl. zákona č. 89/2012Sb., občanského zákoníku v platném znění

Článek 1.
Smluvní strany

1.1. **Objednatel:** **Správa Krkonošského národního parku**
se sídlem: **Dobrovského 3, Vrchlabí 543 01**
IČO: **00088455**
DIČ: **CZ00088455**
bankovní spojení: [redacted]
zastoupená:

(dále jen objednatel)

1.2. **Zhotovitel:** **Tomáš Kašpar**
se sídlem: Kocléřov 64, 544 62 Vítězná
IČO: 87746697
DIČ: [redacted]
bankovní sp[redacted]

(dále jen zhotovitel)

Článek 2.
Předmět díla

2.1. Zhotovitel se zavazuje na svůj náklad a na své nebezpečí zhotovit dílo specifikované v Příloze č. 1 a listině označené jako Příloha č. 2 „Popis činností", které jsou nedílnou součástí této Smlouvy. Účastníci prohlašují, že číselné údaje o objemu plnění (např. množství technických jednotek, počet sazenic, počet ochran atd.), uvedené v technických specifikacích v části C) Zadávací dokumentace, považují za kvalifikovaný odhad, od kterého je možno se odchýlit o +/- 30% s tím, že v takovém případě je zhotovitel povinen plnit dílo za již smluvně sjednaných podmínek.

2.2. Objednatel se zavazuje předávat zhotoviteli pokyny ke zhotovení díla v rozsahu, který je specifikován v Příloze č.1 a listině označené jako Příloha č. 2 Popis činností. Zadavatel se zavazuje umožnit zhotoviteli přístup na dotčené pozemky za účelem zhotovení díla, dílo na základě předávacího protokolu prosté všech vad a nedodělků převzít a zaplatit.

2.3. Při zhotovování díla je zhotovitel vázán technickou specifikací a pokyny objednatele. Objednatel je oprávněn stanovit čas plnění jednotlivých činností uvedených v Příloze č. 1, přičemž musí přihlédnout k oprávněným zájmům zhotovitele.

2.4. Zhotovitel je povinen při zhotovování díla dbát na minimalizaci škod na stávajícím porostu, pokud k poškození porostu dojde, je povinen poškození ihned ošetřit chemickými přípravky dodanými objednatelem. Pokud dojde k poškození půdního povrchu erozními rýhami, je zhotovitel povinen po provedení díla uvést terén do původního stavu. Zhotovitel je povinen při zhotovování díla používat ekologicky odbouratelné oleje a prostředky pro zachycení ropných látek při jejich úniku.

2.5. Zhotovitel je odpovědný za dodržování všech právních norem týkajících se zhotovovaného díla, zejména BOZP, PO v době provádění díla až do jeho předání

2018.02.21 07:45:45
CN=Kateřina Kynčlová, O=Správa Krkonošského národního parku [IČ 00088455]
OU=2479
serialNumber=28 0c 81
ISSUER CN=PostSignum Qualified CA 2

objednateli. Zhotovitel odpovídá za škody vzniklé třetím osobám v důsledku porušení této povinnosti. Zhotovitel je povinen při plnění díla dodržovat ustanovení Směrnice o implementaci Českého standardu FSC do lesního hospodaření Správy KRNAP. Směrnice je zveřejněna na webových stránkách KRNAP.

2.6. Zhotovitel se zavazuje přerušit plnění díla každou neděli, popř. ve státní svátek, pokud se účastníci nedohodnou jinak.

Článek 3.
Cena a platební podmínky

3.1. Sjednaná cena díla je uvedena v Příloze č. 1.

3.2. Zhotovitel je oprávněn fakturovat zhotovené dílo po částech jedenkrát za měsíc, vždy po převzetí zhotovené části vedoucím lesní správy, popř. zaměstnancem pověřeným vedoucím lesní správy. Cena zhotovené části díla bude stanovena jako násobek zhotovené části díla a ceny díla za technickou jednotku uvedenou v Příloze č. 1. Součet fakturovaných cen částí díla nesmí být vyšší než sjednaná cena díla uvedená v Příloze č. 1.

3.3. Faktury budou mít tyto náležitosti: označení faktury a její číslo, bank. spojení, číslo účtu, název a sídlo zhotovitele, označení zhotoveného díla – číslo Smlouvy o dílo/objem díla a fakturovanou částku.

3.4. Faktury vystavené zhotovitelem budou splatné do 21. dne po jejich obdržení objednatelem. Objednatel může faktury vrátit do data jejich splatnosti, pokud obsahují nesprávné nebo neúplné náležitosti či údaje.

3.5. Sjednanou cenu díla je zhotovitel oprávněn překročit pouze v případě, že údaj o množství uvedený v technické specifikaci bude menší než rozsah skutečně zhotoveného díla. Cena díla, zhotoveného nad rozsah uvedený v technické specifikaci, bude stanovena jako násobek rozdílu mezi skutečně zhotoveným dílem a objemem díla, který je uveden v technické specifikaci a ceny díla za technickou jednotku.

Článek 4.
Smluvní pokuty

[redacted]

[redacted]

Článek 5.
Ostatní ujednání

5.1. Objednatel je oprávněn kontrolovat zhotovování díla do doby jeho předání a převzetí. Zjistí-li, že zhotovitel provádí dílo v rozporu se svými povinnostmi, je oprávněn žádat po zhotoviteli provádění díla řádným způsobem. Jestliže tak zhotovitel neučiní ani v přiměřené lhůtě k tomu poskytnuté, je objednatel oprávněn odstoupit od Smlouvy. Objednatel v takovém případě je oprávněn vyúčtovat smluvní pokutu dle čl. 4.1. Smluvní strany se dále dohodly, že každá ze smluvních stran je oprávněna od Smlouvy jednostranně odstoupit, nastanou-li takové okolnosti, o kterých nemohla odstupující smluvní strana vědět před podpisem Smlouvy. Odstoupení od Smlouvy musí mít písemnou formu a musí v něm být uvedeny důvody odstoupení. Odstoupení nabude účinnosti dnem doručení druhé smluvní straně. Odstupující smluvní strana je povinna vynaložit veškeré úsilí k tomu, aby vyloučila nebo zmírnila nepříznivé důsledky plynoucí z jejího úkonu pro druhou smluvní stranu.

5.2. Tato Smlouva může být měněna a doplňována pouze písemnými a očíslovanými dodatky, podepsanými oprávněnými zástupci smluvních stran.

5.3. Zhotovitel prohlašuje, že je oprávněný provést dílo dle čl. 2.1. na základě živnostenského listu, který byl předložen k nabídce na plnění veřejné zakázky.

5.4. V ostatním se řídí práva a povinnosti smluvních stran příslušnými ustanoveními Obchodního zákoníku.

5.5. Zhotovitel bezvýhradně souhlasí se zveřejněním své identifikace a dalších parametrů Smlouvy o dílo, včetně jejích dodatků a vyplacené ceny v registru smluv.

5.6. Tato Smlouva o dílo se vyhotovuje ve čtyřech exemplářích, z nichž jeden obdrží zhotovitel a tři objednatel.

5.7. Tato Smlouva o dílo nabývá platnosti dnem podpisu smluvními stranami a účinnosti dnem zveřejnění smlouvy v registru smluv.

5.8. Zhotovitel prohlašuje, že při plnění předmětu díla neporušuje povinnosti stanovené mu zákonem č. 435/2004 Sb., o zaměstnanosti, v platném znění.

Ve Vrchlabí dne 21. 02. 2018

Správa Krkonošského národního parku
IČ: 00088455

[redacted]

PhDr. Robin Böhnisch
ředitel Správy Krkonošského
národního parku

Vítězná dne 21. 02. 2018

[redacted]

Kašpar Tomáš

Za správnost [redacted]
č. 01.

Číslo části veřejné zakázky: ÚP35
Předmět díla části veřejné zakázky: **pěstební činnost v rozsahu technické specifikace a popisu činností**
Místo plnění: území ÚP35 Pec pod Sněžkou
Doba plnění: dle údajů uvedených v technické specifikaci

činnost A	technická specifikace	techn.j.	množství tj.	předpokl. cena bez DPH za tj. v Kč	předpokl. cena bez DPH celková v Kč	doba plnění	odhad průměrných podmínek lesní správy mající vliv na stanovení ceny			
							velikost jamek	počet sazenic - prostokořenných/ obalovaných	stupeň rozpojitelnosti zeminy[A]	stupeň zabuřenění[AA]
obnova lesa sadbou		ks	3740	[redacted]	[redacted]	15.04.-31.10.18	40 x 40	2900/840	3	2

činnost B	technická specifikace	techn.j.	množství tj.	[redacted]	[redacted]	doba plnění	odhad průměrných podmínek lesní správy mající vliv na stanovení ceny			
							velikost jamek/ počet jamek	počet sazenic - prostokořenných/ obalovaných	stupeň rozpojitelnosti zeminy[A]	stupeň zabuřenění[AA]
obnova lesa sadbou - dvojsadby		ks	600	[redacted]	[redacted]	15.04.-31.10.18	40 x 40/ 300	600 / 0	3	2

činnost C	technická specifikace	techn.j.	množství tj.	[redacted]	[redacted]	doba plnění	počet ochráněných sazenic	odhad průměrných podmínek lesní správy mající vliv na stanovení ceny	
								spon sazenic[A]	výška sazenic[AA]
ochrana ml.les.porostů proti zvěři-chem.		ks	14260	[redacted]	[redacted]	01.09.-30.11.18	14260	řídký	70 - 130 cm

činnost D	technická specifikace	techn.j.	množství tj.	[redacted]	[redacted]	doba plnění	odhad průměrných podmínek lesní správy mající vliv na stanovení ceny	
							počet ochran	stupeň rozpojitelnosti zeminy[A]
ochrana ml.les.porostů ind.ochranami - pletivo drát.		ks	30	[redacted]	[redacted]	15.04.-31.10.18	30	3

činnost E	technická specifikace	techn.j.	množství tj.	[redacted]	[redacted]	doba plnění	odhad průměrných podmínek lesní správy mající vliv na stanovení ceny
							stupeň rozpojitelnosti zeminy[A]
zřizování oplocenek - dřevěné díly		km	1,10	[redacted]	[redacted]	15.04.-31.10.18	3

činnost G	technická specifikace	techn.j.	množství tj. celkem	[redacted]	[redacted]	předpokl. cena bez DPH celková v Kč	doba plnění	odhad průměrných podmínek lesní správy mající vliv na stanovení ceny	
								velikost plošek v pr.	viditelnost sazenic[A]
ochrana ml. les. porostů ostatní-ožínání křovinořezem		ks	32750	[redacted]	[redacted]	[redacted]	01.06.-30.09.18	100 x 100 cm	2

činnost H	technická specifikace	techn.j.	množství tj.	[redacted]	[redacted]	doba plnění
ochrana lesa proti zvěři - chem.		ks	700	[redacted]	[redacted]	01.08.-30.11.18

činnost I	technická specifikace	techn.j.	množství tj.	[redacted]	[redacted]	doba plnění
likvidace nepův. a invaz. druhů rostlin		ha	0,10	[redacted]	[redacted]	01.06.-30.09.18

Předpokládaná cena předmětu díla v rozsahu uvedeném v technické specifikaci s přihlédnutím ke všem smluvním ujednáním (součet cen za jednotlivé činnosti a popisu činností).

bez DPH	DPH	včetně DPH
373770,-	78477,10	452 247,10

Popis činností

Popis činnosti A

Obnova lesa sadbou

Vyhledání vhodného místa pro sadbu, shrnutí půdního krytu, vykopání jamky, důkladné zpracování půdy do předepsané hloubky a přemístění živné půdy tak, aby se dostala ke kořenům sazenic a vybrání nežádoucích součástek. Skopnutí, případně vyklepání živné půdy z drnu do jamky, předepsaným doplněním jamky zeminou z pod drnu na okraji jamky. Obrácení a rozložení drnů okolo jamky. Vyzvedání a donáška sazenic z místa založení nebo uskladnění k místu sadby. Vsazení sazenice a rozložení kořínků, přitlačení hlíny ke kořínkům a upevnění sazenice. Konečné zahrnutí jamky hlínou, přitlačení a úprava povrchu. Přesun nářadí, sazenic a přechod k místu další sadby. Sadební materiál ani jeho doprava nejsou součástí veřejné zakázky. Donáška sazenic z místa uložení do místa výsadby je přibližně 300 m.

Komentář k odhadu průměrných podmínek lesní správy mající vliv na stanovení ceny

^ stupeň rozpojitelnosti zeminy

- **1-2 lehká** nesoudržná s přirozenou vlhkostí, lehká, písčitá, hlinitopísčitá, kyprá sprašovitá, kyprá zemina, ulehlý hlinitý písek a písčitá hlína, půda s kořeny travin do 10mm tloušťky, hlinitý písek promíšený drobným ulehlým štěrkem se zrny do velikosti 30mm s přirozenou vlhkostí
- **3 střední** ulehlá s přirozenou vlhkostí, hlinitá s příměsí štěrku, sprašovitá s příměsí hrubého písku a štěrku, ulehlá hlína částečně promísená jílem nebo štěrkem, ulehlá písčitá hlína s příměsí štěrku s kořeny křovin od 11 do 20mm tloušťky a se zrny do velikosti 40mm
- **4 těžká** soudržná velmi ulehlá hlína s kořeny křovin a stromů na 20mm tloušťky, sprašovitá a oglejená jílovitá hlína s příměsí štěrku a s výskytem kamenů, tenké vrstevnaté skelnaté lupky, soudržná ulehlá jílovitá hlína a rašelina
- **5 velmi těžká** velmi soudržná zemina pro zpracování, pevná zatvrdlá spraš, morénová hlína s příměsí 10 až 30% valounů, tvrdá karbonová hlína, pevný soudržný jíl, hrubý soudržný štěrk s jílovitohlinitým pojivem, opuka, slepenec s hlinitým tmelem, stmelené sutě, morénové sutě

^^ stupeň zabuřenění

- **0-1 bez buřeně a mírně zabuřeněná** půdy bez krytu nebo kryté jen hrabankou, jehličím, případně pomístní slabší bylinnou vegetací a s řídkým půdním krytem jako slabší travní porost, řidší nebo pomístně méně souvisle se vyskytující borůvčí, brusinčí, vřes a půdy porostlé buření, která nepůsobí příliš husté a hluboké prokořenění (např. lipnice hajní atd.)
- **2 krytá souvislou buření** půdy kryté souvislou buření, souvislým drnem nebo jiným souvislým bylinným porostem po celé ploše, působícím husté prokořenění půdy, např.borůvčí, vřes
- **3 se silným a souvislým houževnatým zabuřením** půdy s nejobtížnějším krytem pro přípravu půdy, např. na víceletých holinách krytých vysokým, hustě prorostlým drnem, třtinou, travnatými travinami, jako smilkou, hustým ostružiním apod.

Popis činnosti B

Obnova lesa sadbou - dvojsadby

Vyhledání vhodného místa pro sadbu, shrnutí půdního krytu, vykopání jamky, důkladné zpracování půdy do předepsané hloubky a přemístění živné půdy tak, aby se dostala ke kořenům sazenic a vybrání nežádoucích součástek. Skopnutí, případně vyklepání živné půdy z drnu do jamky, předepsaným doplněním jamky zeminou z pod drnu na okraji jamky. Obrácení a rozložení drnů okolo jamky. Vyzvedání a donáška sazenic z místa založení nebo uskladnění k místu sadby. Vsazení **dvou sazenic do jedné jamky** a rozložení kořínků, přitlačení hlíny ke kořínkům a upevnění sazenic. Konečné zahrnutí jamky hlínou, přitlačení a úprava povrchu. Přesun nářadí, sazenic a přechod k místu další sadby. Sadební materiál ani jeho doprava nejsou součástí veřejné zakázky. Donáška sazenic z místa uložení do místa výsadby je přibližně 300 m.

Komentář k odhadu průměrných podmínek lesní správy mající vliv na stanovení ceny

^ stupeň rozpojitelnosti zeminy

- **1-2 lehká** nesoudržná s přirozenou vlhkostí, lehká, písčitá, hlinitopísčitá, kyprá sprašovitá, kyprá zemina, ulehlý hlinitý písek a písčitá hlína, půda s kořeny travin do 10mm tloušťky, hlinitý písek promíšený drobným ulehlým štěrkem se zrny do velikosti 30mm s přirozenou vlhkostí
- **3 střední** ulehlá s přirozenou vlhkostí, hlinitá s příměsí štěrku, sprašovitá s příměsí hrubého písku a štěrku, ulehlá hlína částečně promísená jílem nebo štěrkem, ulehlá písčitá hlína s příměsí štěrku s kořeny křovin od 11 do 20mm tloušťky a se zrny do velikosti 40mm
- **4 těžká** soudržná velmi ulehlá hlína s kořeny křovin a stromů na 20mm tloušťky, sprašovitá a oglejená jílovitá hlína s příměsí štěrku a s výskytem kamenů, tenké vrstevnaté skelnaté lupky, soudržná ulehlá jílovitá hlína a rašelina
- **5 velmi těžká** velmi soudržná zemina pro zpracování, pevná zatvrdlá spraš, morénová hlína s příměsí 10 až 30% valounů, tvrdá karbonová hlína, pevný soudržný jíl, hrubý soudržný štěrk s jílovitohlinitým pojivem, opuka, slepenec s hlinitým tmelem, stmelené sutě, morénové sutě

^^ stupeň zabuřenění

- **0-1 bez buřeně a mírně zabuřeněná** půdy bez krytu nebo kryté jen hrabankou, jehličím, případně pomístní slabší bylinnou vegetací a s řídkým půdním krytem jako slabší travní porost, řidší nebo pomístně méně souvisle se vyskytující borůvčí, brusinčí, vřes a půdy porostlé buření, která nepůsobí příliš husté a hluboké prokořenění (např. lipnice hajní atd.)
- **2 krytá souvislou buření** půdy kryté souvislou buření, souvislým drnem nebo jiným souvislým bylinným porostem po celé ploše, působícím husté prokořenění půdy, např.borůvčí, vřes
- **3 se silným a souvislým houževnatým zabuřením** půdy s nejobtížnějším krytem pro přípravu půdy, např. na víceletých holinách krytých vysokým, hustě prorostlým drnem, třtinou, travnatými travinami, jako smilkou, hustým ostružiním apod.

Popis činnosti C

Ochrana ml. les. porostů - chemická

Příprava repelentu, naplnění nádoby, vyhledání sazenic a natření. Běžné doplnění repelentu, úklid pracoviště. Natírá se terminální výhon. Materiál pro chem. ochranu ani jeho doprava není součástí veřejné zakázky.

Komentář k odhadu průměrných podmínek lesní správy mající vliv na stanovení ceny

[A] spon sazenic

hustý	- průměrná vzdálenost sazenic od sebe do 130 cm
řídký	- průměrná vzdálenost sazenic je větší než 130 cm
[AA] výška sazenic	do 70 cm, 70-130 cm, nad 130 cm

Popis činnosti D

Ochrana ml. les. porostů ind. ochranami - pletivo drátěné

Práce spočívá v donášce kůlů a pletiva do porostu k jednotlivým sazenicím nebo na místo, kam budou tyto sazenice zasazeny. Zatlučení zpravidla 2 kůlů ke každé sazenici kladivem, palicí atd. Příprava pletiva (nastříhání, spojení) a jeho uchycení třemi drátky kolem kůlů. Materiál je připraven na kraji porostu. Materiál (kůly, pletivo, drátky atd.) ani doprava materiálu nejsou součástí veřejné zakázky. Donáška materiálu z místa uložení do místa provedení ochrany je přibližně 300 m.

Komentář k odhadu průměrných podmínek lesní správy mající vliv na stanovení ceny

[A] stupeň rozpojitelnosti zeminy

1-2 lehká	nesoudržná s přirozenou vlhkostí, lehká, písčitá, hlinitopísčitá, kyprá sprašovitá, kyprá zemina, ulehlý hlinitý písek a písčitá hlína, půda s kořeny travin do 10mm tloušťky, hlinitý písek promíšený drobným ulehlým štěrkem se zrny do velikosti 30mm s přirozenou vlhkostí
3 střední	ulehlá s přirozenou vlhkostí, hlinitá s příměsí štěrku, sprašovitá s příměsí hrubého písku a štěrku, ulehlá hlína částečně promísená jílem nebo štěrkem, ulehlá písčitá hlína s příměsí štěrku s kořeny křovin od 11 do 20mm tloušťky a se zrny do velikosti 40mm
4 těžká	soudržná velmi ulehlá hlína s kořeny křovin a stromů na 20mm tloušťky, sprašovitá a oglejená jílovitá hlína s příměsí štěrku a s výskytem kamenů, tenké vrstevnaté skelnaté lupky, soudržná ulehlá jílovitá hlína a rašelina
5 velmi těžká	velmi soudržná zemina pro zpracování, pevná zatvrdlá spraš, morénová hlína s příměsí 10 až 30% valounů, tvrdá karbonová hlína, pevný soudržný jíl, hrubý soudržný štěrk s jílovitohlinitým pojivem, opuka, slepenec s hlinitým tmelem, stmelené sutě, morénové sutě

Popis činnosti E

Zřizování oplocenek – dřevěné díly

Práce spočívá v roznesení kůlů, plotových dílů, ráhen a vzpěr po určeném obvodu oplocenky, v úpravě a vyčištění trasy oplocení. Impregnace kůlů délky 250 cm o průměru 12 až 14 cm impregnačním prostředkem min. do 60 cm, zatlučení kůlů do země s hloubkou usazení minimálně 50 cm. Přibití dřevěného plotového dílu o délce 200 cm hřebíky ke kůlům. Přibití 2 ks ráhen, délky min. 200 cm a max. 400 cm o průměru 10 až 12 cm. Zhotovení a osazení 2 podpěr ke každému kůlu, každá o délce minimálně 150 cm a průměru 10 cm (viz. nákres oplocenkového pole – bez podpěr). Zhotovení 1 přelezu v každé oplocence.
Plotové díly, impregnační prostředek a hřebíky nejsou součástí veřejné zakázky a budou připraveny na kraji porostu. Materiál na kůly, ráhna a podpěry se vyrobí z dřevní hmoty připravené na OM. Zde se musí dřevní hmota upravit na požadované rozměry a následně odvést na místo stavby oplocenky do vzdálenosti do 10 km. Donáška materiálu z místa uložení do místa výstavby oplocenky je přibližně 300 m.

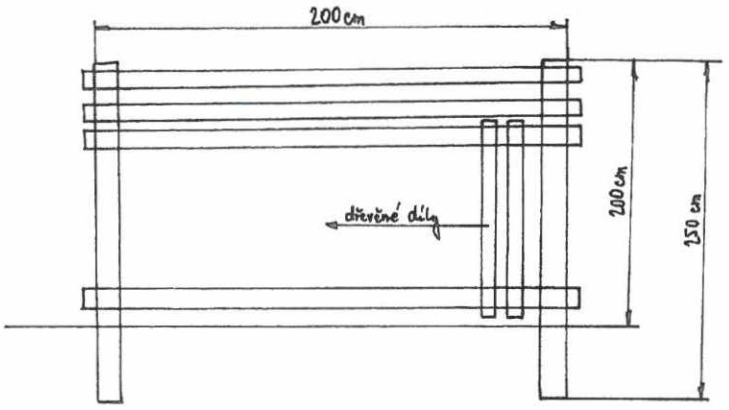

Popis činnosti F

Zřizování oplocenek – drátěné pletivo

U ÚP Harrachov, ÚP Špindlerův Mlýn, ÚP Černý Důl, ÚP Pec pod Sněžkou a ÚP Horní Maršov práce spočívá v rozměření trasy, roznesení kůlů, žerdí a pletiva. Instalování kůlů délky 250 cm o průměru min. 12cm. Impregnace kůlů min. do 60cm, hloubka usazení kůlů do země min. 50cm, upevnění a napnutí drátěného pletiva. Přibití horní části pletiva na ráhno o délce 300 cm a průměru 10-12 cm, připevnění druhého ráhna (viz. nákres oplocenkového pole – bez podpěr). Zhotovit a osadit dvě podpěry, každá délky min. 150 cm a průměru 10cm ke každému kůlu. V každé oplocence zhotovit 1 přelez. U ÚP Harrachov, ÚP Špindlerův Mlýn, ÚP Černý Důl a ÚP Horní Maršov materiál (kůly, pletivo, drátky, hřebíky, kramle, impregnační prostředek atd.) ani doprava materiálu není součástí veřejné zakázky. Donáška materiálu z místa uložení do místa výstavby oplocenky je přibližně 300 m. U ÚP Pec pod Sněžkou bude materiál (pletivo, drátky, hřebíky, kramle, impregnační prostředek atd.) připraven na kraji porostu. Materiál na kůly, ráhna a podpěry se vyrobí z dřevní hmoty připravené na OM. Zde se dřevní hmota musí upravit na požadované rozměry a následně odvést na místo stavby oplocenky do vzdálenosti do 10 km. Donáška materiálu z místa uložení do místa výstavby oplocenky je přibližně 300 m.

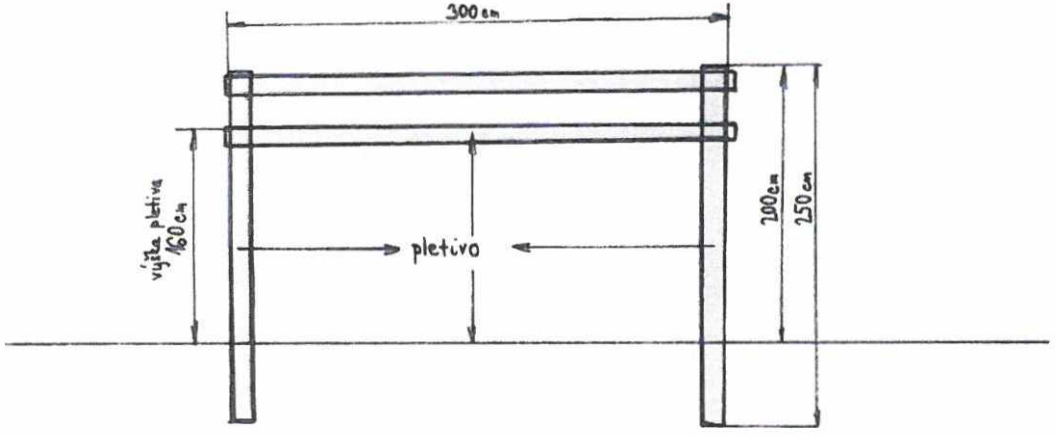

U ÚP Rezek práce spočívá v rozměření trasy, roznesení kůlů, žerdí a pletiva. Instalování kůlů délky 200 cm o průměru min. 12cm. Impregnace kůlů min. do 60cm, hloubka usazení kůlů do země min. 40cm, seříznutí rohové žerdě na kůlech naplocho, natažení nosného drátu dvojitě, propletení nosných drátů a přibití drátů z vrchu na kůl, natažení a přibití drátěného pletiva na žerdě a kůly, na nosný drát připevnit pletivo vázacím drátem po 40 cm od sebe, vypnutí pletiva horizontálně a vertikálně (viz. nákres oplocenkového pole – bez podpěr). Zhotovit a osadit dvě podpěry, každá délky min. 150 cm a průměru 10cm ke každému kůlu. V každé oplocence zhotovit 1 přelez. Materiál (kůly, pletivo, drátky, hřebíky, kramle, impregnační prostředek, vázací drát atd.) ani doprava materiálu není součástí veřejné zakázky. Donáška materiálu z místa uložení do místa výstavby oplocenky je přibližně 300 m.

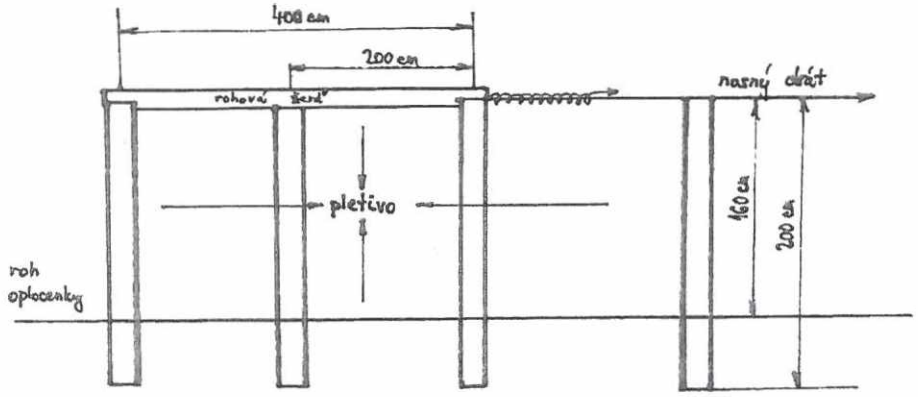

Popis činnosti G

Ochrana ml. les. porostů ostatní - ožínání

Práce spočívá v ožnutí plochy u celoplošného ožínání, ožnutí kruhové plošky dle požadavku a rozložení buřeně na vyžatou plochu u ožínání plošek stanovené velikosti. U ožínání v ind. ochranách uvolnění a nadzvednutí ind. ochrany, ožnutí a opětovné upevnění ind. ochrany ke kůlům.

Komentář k odhadu průměrných podmínek lesní správy mající vliv na stanovení ceny

[A] **viditelnost sazenic**

1 dobrá	na ploše je kultura zpravidla viditelná, nebo od ožínané sazenice je viditelná sazenice následující
2 střední	výška buřeně je zhruba stejná s výškou sazenic, sazenice je rozeznatelná v bezprostřední blízkosti
3 špatná	při vyšší nebo i hustší buřeni musí být jednotlivé sazenice obtížně vyhledávány

Popis činnosti H

Ochrana lesa proti zvěři - chem.

Rozmíchání, ředění, případné zahřátí repelentu, naplnění nádob a donáška na pracoviště, vyhledání nadějných stromů (kostra) předem vyznačených lesníkem, úprava kmene stromů (vyvětvení) do výše 250 cm a natření kmenů do výše 250 cm, přechody mezi stromy a přenášení pomůcek. Materiál a doprava materiálu není součástí veřejné zakázky, donáška materiálu z místa uložení do místa provedení ochrany je přibližně 300 m.

Popis činnosti I

Likvidace nepův. a invaz. druhů rostlin

Práce spočívá v mechanické (pokos) a chemické likvidaci (následný postřik zbytků nadzemních částí rostlin). Materiál ani jeho doprava není součástí veřejné zakázky.